CHATEAU D'EAU

VUE EN PLAN
Echelle: 1/75

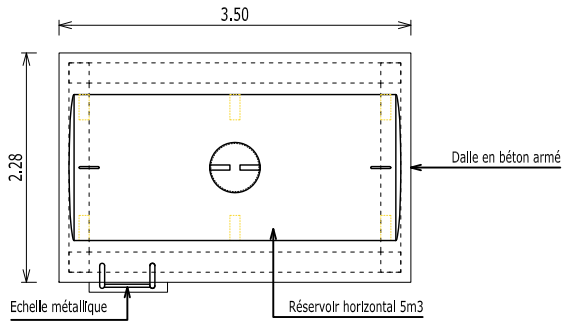

PLAN DE FONDATION
Echelle: 1/75

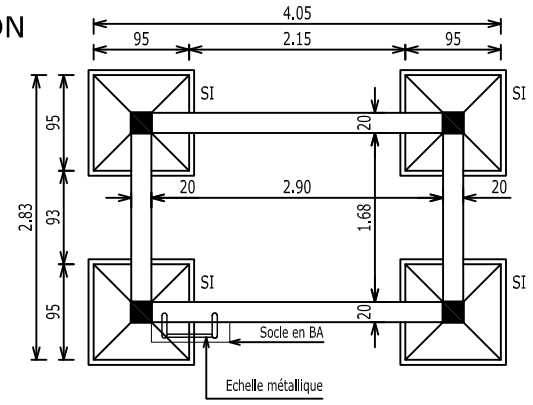

FAÇADE PRINCIPALE
Echelle: 1/50

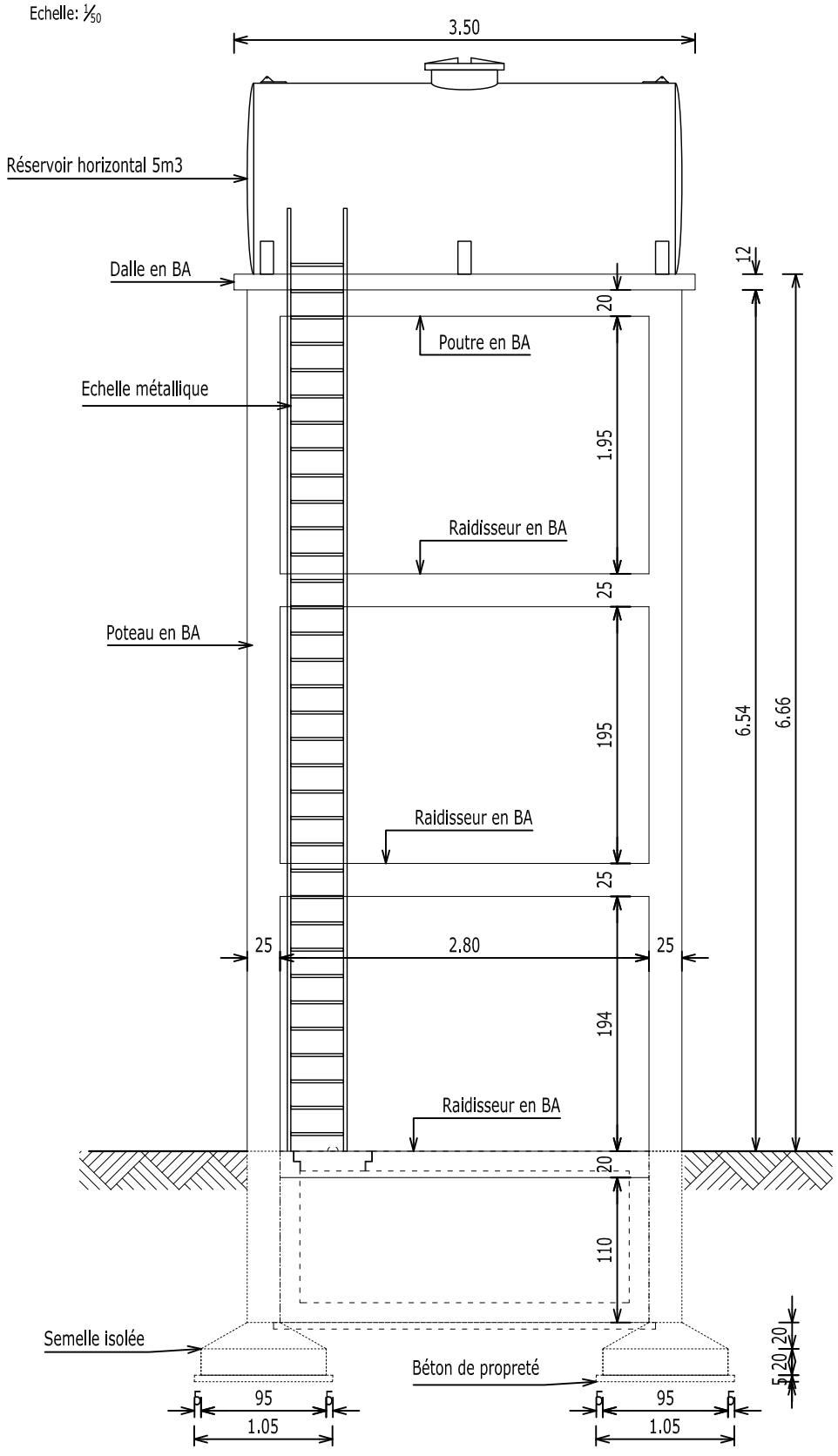

FAÇADE LATERALE
Echelle: 1/50

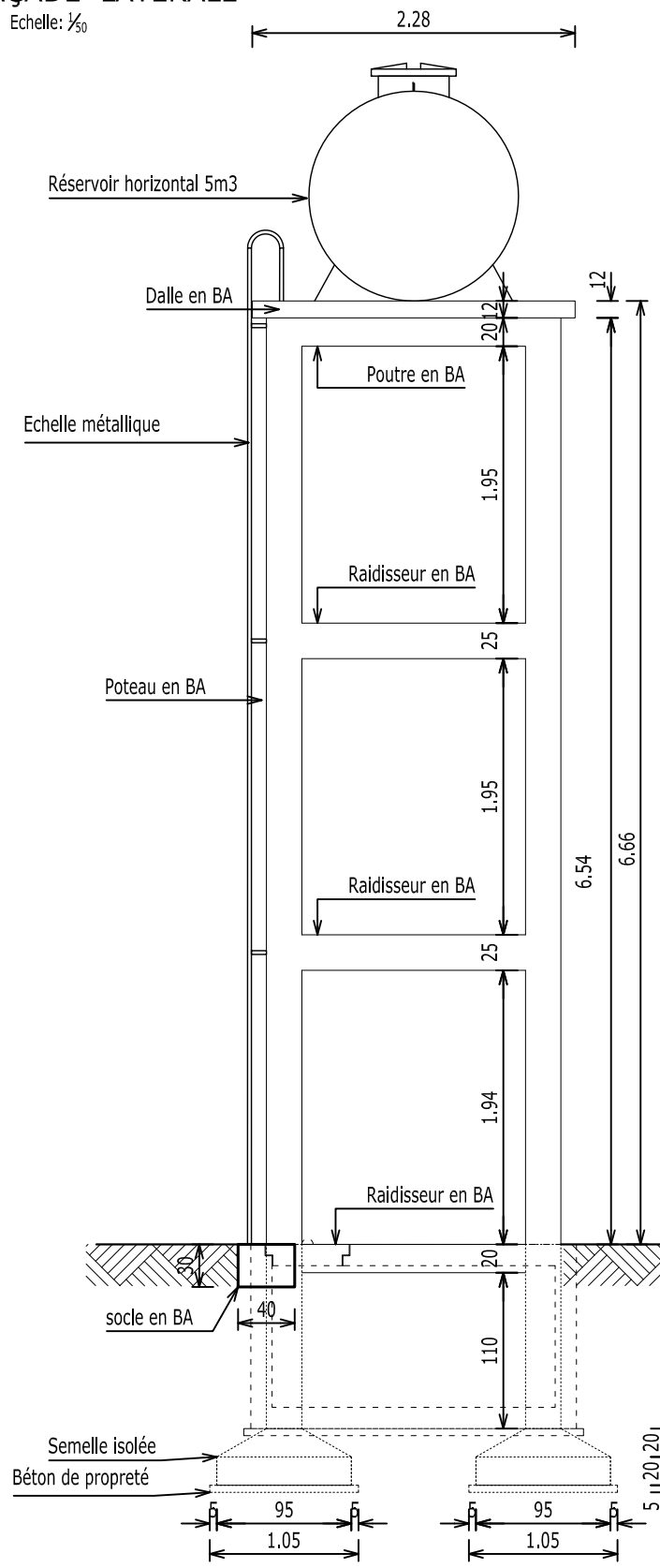

REGARD COLLECTEUR 200x250x100

VUE EN PLAN
Echelle: 1/50

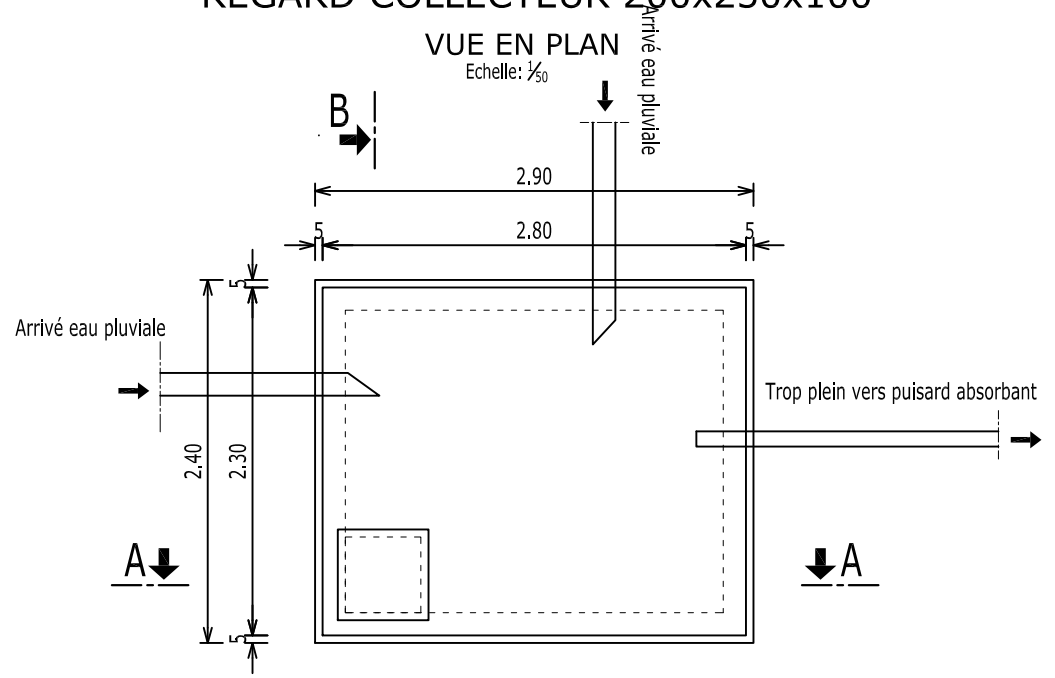

Coupe A-A
Echelle: 1/50

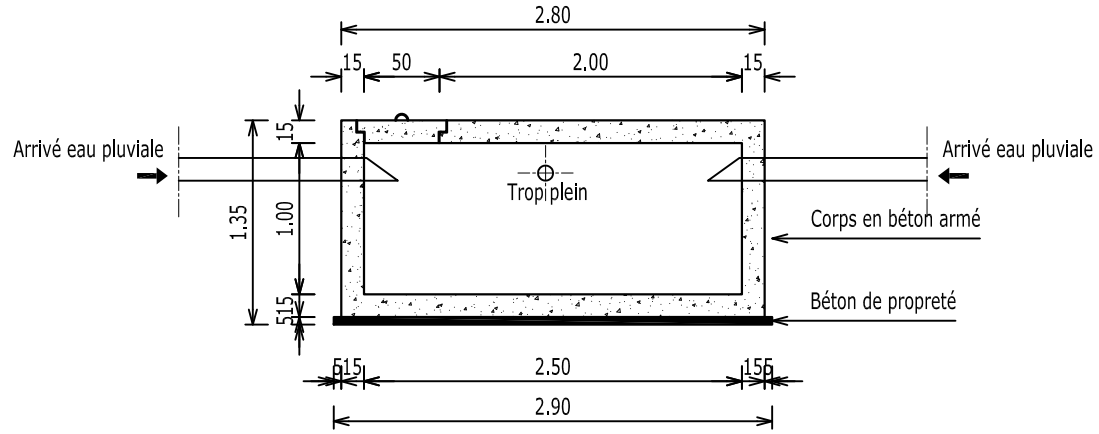

Coupe B-B
Echelle: 1/50

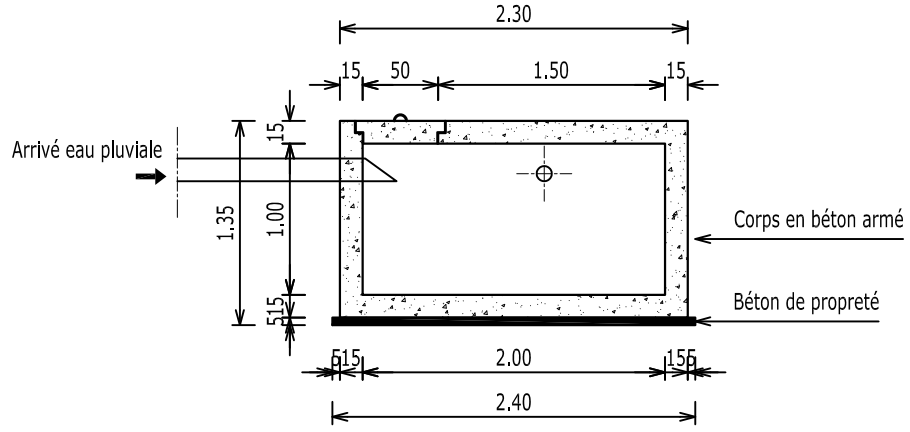

Travaux de Construction/Réhabilitation et d'Extension des bureaux des unités régionales de gestion du programme AFAFI-NORD		
Site : Fénérive Est	DOSSIER D'APPEL D'OFFRES	
PLAN CHATEAU D'EAU ET REGARD 200x250x100		
Mai 2021	Plan N°: CTE 01	Echelle: 1/50 et 1/75